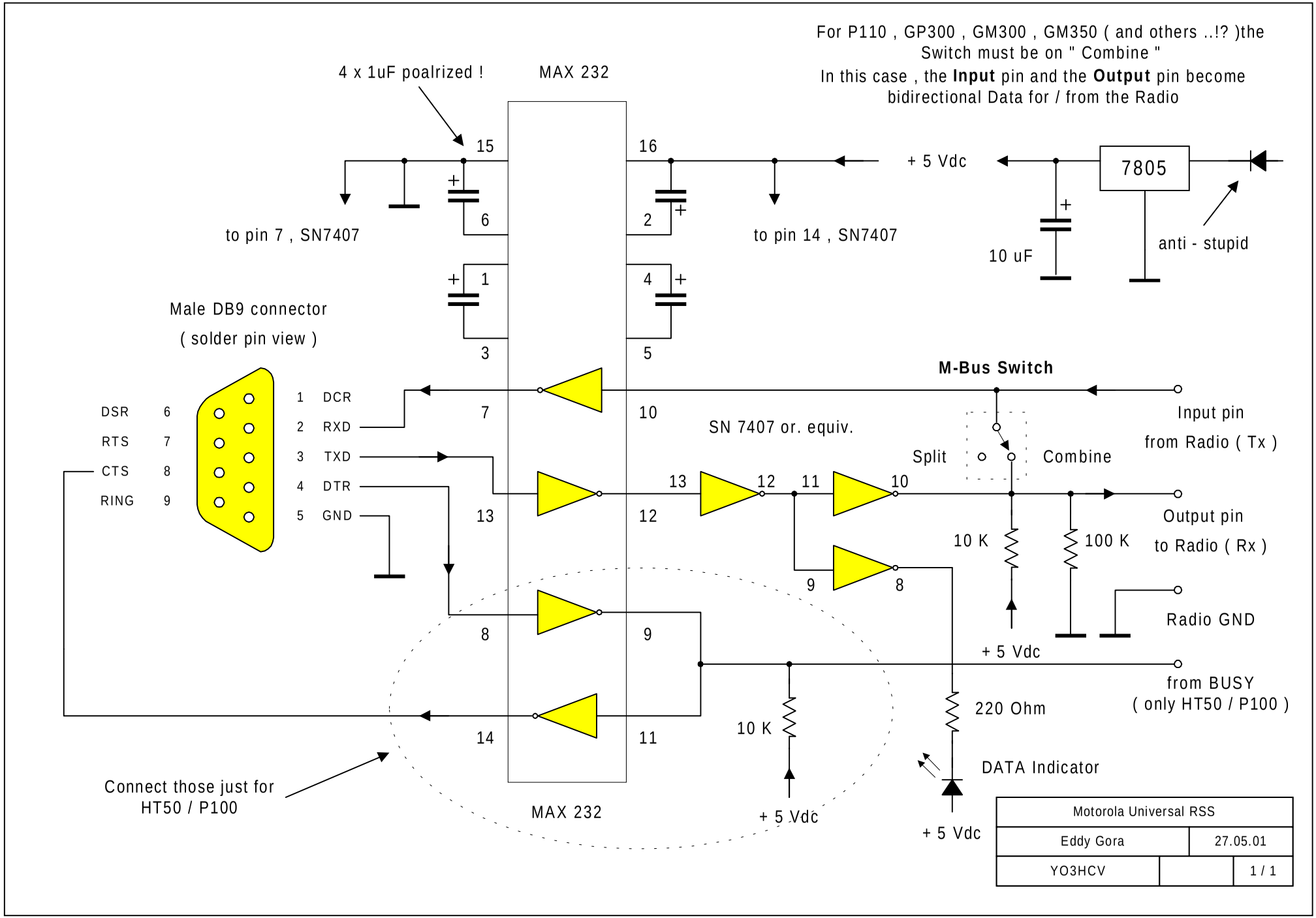

Motorola Universal RSS		
Eddy Gora		27.05.01
YO3HCV		1 / 1